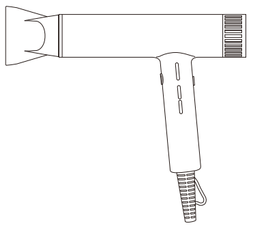

처음 사용하기 전에

다음의 지시 사항은 제품을 안전하고 바르게 사용하여 예상치 못한 사고나 위험을 미리 예방하게 위한 것이므로 반드시 지켜주십시오.

분해금지 접촉금지 물접촉금지 금 지 플러그분리 주 의

위 기호는 위험을 끼칠 우려가 있는 사항과 조작에 대하여 주의를 환기시키기 위한 기호입니다. 위험 발생을 피하기 위하여 아래의 지시 사항을 주의 깊게 읽고 따라 주십시오. 신체감각, 정신 능력이 결여되거나 경험과 지식이 부족하여 감독이나 지시없이 안전하게 기기를 사용할 수 없는 사람(어린이 포함)의 사용은 권장하지 않습니다. 사용 설명서에 명시되지 않은 용도로 사용하지 마십시오.

본 제품은 220 V 전용, 국내(대한민국)용 입니다. 사용 전 반드시 사용 설명서를 숙지해주시고 각각의 성능을 충분히 이해한 후 사용해 주시기 바랍니다.
이 사용 설명서에는 제품 보증서가 포함되어 있으므로 언제나 사람이 볼 수 있는 곳에 버리지 말고 필히 보관해 주십시오. 사용 중 이상이 없어도 안전을 위해 1~2년에 1회 정도 정기 점검을 받으면 더욱 안전하게 오래 사용할 수 있습니다.
사용 방법과 주의사항을 따르지 않아 발색한 피해에 대해서 책임을 지지 않습니다.

- 본사가 지정하는 서비스 센터 직원 외에는 임의로 제품을 분해하거나 수리 및 개조를 하지 마십시오. 감전, 상해의 위험이 있습니다.
- 어린이나 노약자 사용 시 주의를 기울이고, 작동 중 기기 내부에 손가락 및 젖가락 등의 이물질을 넣지 마십시오.
- 침수로 물기가 있는 상태에서 절대 사용하지 마십시오. 물기가 있는 손으로 전원 플러그를 뽑거나 꽂지 마십시오. 감전의 위험이 있습니다.
- 플러그와 코드선을 점검하여 주십시오. 전원 코드가 파손된 경우 신일 A/S센터에 의뢰하여 코드를 교환하십시오.
- 다음의 장소에서는 사용하지 마십시오.
  - ✖ 가스렌지나 열원이 가까운 곳 (제품의 변색, 변형 및 화재의 위험)
  - ✖ 출입구나 사람의 왕래가 많은 곳 (코드선에 걸려 넘어짐 위험)
  - ✖ 비가 들이치는 곳이나 목욕탕, 샤워실, 수영장 등 습기가 높은 장소 (감전, 화재의 위험)
  - ✖ 인화성 물질이나 가스가 있는 곳 (폭발, 화재의 위험)
  - ✖ 직사광선이 비치는 곳 (제품의 변형, 변색의 원인)
  - ✖ 커튼, 의류 등 쉽게 흡입되는 물건 가까이에서 사용 금지
- 코드선을 임의로 가공, 연장하여 사용하지 마시고 코드선을 잡아 당기거나 날카로운 모서리에 당겨지지 않도록 하십시오.
- 휘발류 같이 인화성, 가연성 액체나 물질이 있는 주변에서 사용하지 마십시오.
- 어린이나 신체적으로 부자유한 사람, 술에 취한 사람, 의사표현이 불가한 사람이 사용하지 않도록 주의하십시오.
- 한 개의 콘센트에 여러 개의 전원 플러그를 동시에 꽂아 사용하지 마십시오.
- 화재의 위험이 있으니 취침, 외출 전 반드시 전원을 끄고 플러그를 뽑아주십시오.
- 제품 전원으 자동 작동할 수 있는 타이머나 프로그램, 기타의 장치로 임의 조작하여 사용하지 마십시오.
- 열기가 나오는 곳에 신체나 다른 물체를 대지 마십시오. 화상의 위험이 있습니다.
- 제품을 청소하거나 장시간 사용하지 않을 경우 전원 플러그를 뽑아 주십시오. 감전, 화재의 원인이 됩니다.
- 제품을 장시간 연속 사용하지 마십시오. 장시간 연속 사용시 고장, 화재의 위험이 있습니다.
- 교류 220 V 이외에는 사용하지 마십시오. 화재, 감전의 위험이 있습니다.
- 최적의 성능을 위해 기기를 상시로 손질, 관리하고 이상 발견 시 작동을 멈추고 서비스 센터로 문의하십시오.
- 바람이 뜨거우니 화상에 주의하십시오.
- 주기적으로 기기를 청소해 주십시오. 기기에 먼지가 많으면 작동 이상, 고장의 우려가 있습니다. 기기가 완전히 식은 후 청소하십시오.
- 절대로 부품이나 구성품을 임의로 떼어내고 사용하지 마십시오.
- 온풍을 직접적으로 신체, 사물에 접촉하지 마십시오. 의류나 타올 등의 건조용으로 사용하지 마십시오.
- 청소할 때, 왁스, 신나, 스프레이 등 가연성 제품을 바르거나 주위에 보관하지 마십시오. 기기 외관 변형 및 화재의 위험이 있습니다.
- 제품의 전원은 반드시 제품의 전원 버튼으로 종료 후 전원 플러그를 뽑아 주십시오. 기기 고장의 원인이 될 수 있습니다.

각 부의 명칭

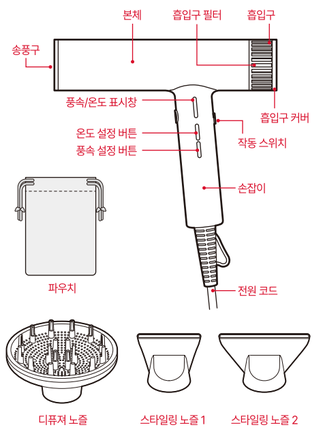

제품 사양

품 명	신일 헤어 드라이기
모 델 명	SHD-R1650I
정 격	220-240 V~, 50-60 Hz
소비전력	1300-1500 W
사 이 즈	198 (W) x 55(D) x 223(H) mm
중 량	0.7 kg (본체 + 노즐3개)
구 성 품	본체, 디퓨져 노즐, 스타일링 노즐 2개, 사용 설명서, 파우치

사용 방법

※ 본 제품은 메모리 기능이 있어 마지막 사용의 설정값이 저장되고 다음 사용에 적용됩니다.

① 용도에 맞는 노즐을 본체에 결합(자석식)하고 전원을 연결하여 주십시오.

디퓨져 노즐
넓은 범위를 건조시킬 때 사용하십시오.

② 손잡이 뒷면의 작동 스위치를 이동시켜 사용하십시오.

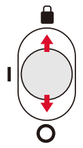

버튼 기능 잠금
현재 설정한 풍속/온도를 변경할 수 없습니다.

작동
제품이 작동을 시작합니다.

정지
제품이 작동을 멈춥니다.

③ 사용 중 온도 및 풍속은 각 버튼을 눌러 변경할 수 있으며 LED로 표시됩니다.

표시창

온도 설정 버튼을 눌러 3단계로 온도 설정 가능 (적색 램프로 표시)

풍속 설정 버튼을 눌러 3단계로 풍속 설정 가능 (청색 램프로 표시)

냉풍 버튼
냉풍 버튼을 누르면 내부 히터가 꺼지고 풍속은 유지합니다.

청소 및 보관 방법

※ 기기를 손질하기 전에 반드시 전원 플러그를 뽑아 주십시오.
※ 청소 시 부드러운 마른 천으로 외부에 묻은 오염을 닦아주십시오.
벤젠, 신나, 알콜 등의 휘발성 물질을 사용하지 마십시오.
※ 흡입구에 먼지나 머리카락 등은 부드러운 브러쉬 등으로 제거해 주십시오.

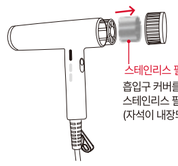

스테인리스 필터
흡입구 커버를 분리하고 내부에 있는 스테인리스 필터를 청소하십시오.
(자석이 내장되어 탈부착이 편리합니다.)

※ 기름기 있는 이물질이 묻으면 즉시 청소해 주십시오.
변색, 외관 변형의 우려가 있습니다.
※ 전기가 통하는 부속품(본체, 코드선, 조작부)에는 물기가 묻지 않도록 주의해 주십시오.
※ 최적의 기기 성능을 유지하기 위해 정기적으로 기기를 청소해 주십시오.

A/S를 의뢰하기 전에

사용 중 이상이 생겼을 경우 다음 사항을 확인해 주시고, 아래 사항 점검 후에도 이상 작동이 계속 된다면 당사 A/S센터에 의뢰해 주십시오.

제품이 작동하지 않습니다.

- ➔ 전원 플러그를 확실하게 꽂았는지 확인하십시오.
- ➔ 전원 플러그가 손상되었는지 확인하고, 손상 시 A/S센터로 문의하십시오.
- ➔ 전원 슬라이드 스위치를 켰는지 확인하십시오.
- ➔ 각 부품의 체결이 잘 되어 있는지 확인하십시오.

타는 냄새가 납니다.

- ➔ 처음 사용한 경우 약간의 냄새가 날 수 있습니다.
  수회 사용 후 점차 사라지므로 제품 이상이 아닙니다.

소비자 피해보상 안내

※ 일반(가정용) 제품을 영업 용도로 사용할 경우 보증 기간은 반으로 단축 적용됩니다.

소비자 피해 유형		보상 내역 (보증 기간 이내)	보상 내역 (보증 기간 경과 후)
정상적인 사용 상태에서 자연 발생한 성능, 기능 상의 고장 발생 시	구입 후 10일 이내에 중요한 수리를 요하는 경우	제품 교환 또는 구입가 환급	해당 없음
	구입 후 1개월 이내에 중요 부품에 수리를 요하는 경우	제품 교환 또는 무상 수리	
	교환된 제품이 1개월 이내에 중요한 수리를 요하는 경우	구입가 환급	
	교환 불가능 시		유상 수리
	하자 발생 시	무상 수리	
	동일 하자에 대하여 3회 수리했으나 고장이 재발(4회째)	제품 교환 또는 구입가 환급	
	여러 부위 고장으로 총 4회 수리했으나 고장이 재발(5회째)		
	수리 불가능 시		정액 감가상각한 금액에 10%를 가산하여 환급 (최고 한도 : 구입 가격)
	소비자가 수리 의뢰한 제품을 사업자가 분실한 경우		
	부품 보유 기간 내에 수리용 부품을 보유하고 있지 않아 수리가 불가능한 경우		정액 감가상각한 잔여금액에 10%를 가산하여 환급 (최고 한도 : 구입 가격)
소비자의 고의, 과실에 의한 성능, 기능 상의 고장	수리가 가능한 경우	유상 수리	유상 수리
	수리용 부품을 보유하고 있지 않아 수리가 불가능한 경우	유상 수리에 해당하는 금액 징수 후 제품 교환	해당 없음

유상 서비스(고객의 비용 부담)에 대한 책임

고장이 아닌 경우	소비자 과실로 고장난 경우	그 밖의 경우
· 사용설명 및 분해하지 않고 간단한 조정 시 · 제품 내부에 먼지 세척 및 이물 제거 시 · 제품의 이동, 이상 등으로 인한 설치 부실 건 · 구입 시 고객 요구로 설치한 후 재설치 시 · 소비자 설치 미숙으로 재설치할 경우 · 이물 투입으로 서비스 요청 시	· 소비자의 취급 부주의 및 잘못된 수리로 고장 발생 시 · 전기 용량을 틀리게 사용하여 고장이 발생된 경우 · 설치 후 이동 시 떨어뜨림 등에 의한 고장, 손상 발생 시 · 당사에서 미지정한 소모품, 옵션품 사용으로 고장 발생 시 · 당사 지정 서비스 기사 혹은 협력사 기사가 아닌 사람이 수리하여 고장 발생 시	· 천재지변(화재, 염해,수해등)에 의한 고장 발생 시 · 소모성 부품의 수명이 다한 경우

신일전자(주) 제품 보증서

REV_34

제품명		보증기간	고객 주소
모델명			성명 전화
구입일자	년 월 일	년	판매점 상호(주소)
보증기간	년 월 일 까지		성명 전화

구매 영수증도 자료로 활용할 수 있습니다. 제품 판매 시 공란의 내용을 필히 기입하여 주십시오.

- 본 제품에 대한 품질 보증은 보증서에 기재된 내용으로 보증 혜택을 받습니다.
- 수리를 의뢰할 때는 구입 일자가 기재된 본 보증서를 제시해야 충분한 서비스를 받을 수 있으므로 잘 보관하시기 바랍니다.

· 무상 보증 기간은 구입일로부터 산정되므로 구입 일자를 기재 받으시기 바랍니다.
· 보증 기간 내에 사용 설명서의 내용대로 정상 사용한 상태에서 고장이 발생한 경우 무상 수리를 해드립니다.
(구입 일자 확인이 안될 경우 제조 연월일 또는 수입통관 일로부터 3개월이 경과한 날로부터 품질 보증 기간을 기산합니다.)
· 가정용 제품을 영업 용도(영업 활동, 비정상적인 사용 환경 등)로 사용할 경우에는 무상 보증 기간을 1/2로 적용합니다.
· 만일 고장이 발생하였을 경우에는 구입처 또는 신일 A/S센터에 제품 보증서를 제시한 후 서비스를 받으십시오.
· 수리, 교환, 환불 등의 보상 방법은 공정거래위원회 고시 소비자 분쟁 해결 기준에 따릅니다.
· 이 제품의 보증기간이 경과한 후에 발생한 고장에 대해서는 유상으로 수리를 해드립니다.

소비자의 취급 부주의 또는 임의로 수리, 개조하여 고장 발생 시
보증 기간 내라도 무상 서비스를 받으실 수 없습니다.

본 제품은 출고 시 엄밀한 품질관리를 거쳐 종합 검사에 합격한 제품입니다.
만일 운송 도중 발생한 고장이나 정상적인 사용 상태에서 고장이 발생하였을 경우에는
보증서에 기재된 내용에 따라 보증하여 드리며, 본 보증서는 재발행되지 않습니다.
본 보증서는 대한민국 국내에서만 유효합니다.
THIS WARRANTY IS VALID ONLY IN KOREA

전국 어디서나 : 1577-6667

shinil

신일 헤어 드라이기 사용 설명서

SHINIL Turbojet Hair Dryer
User Manual

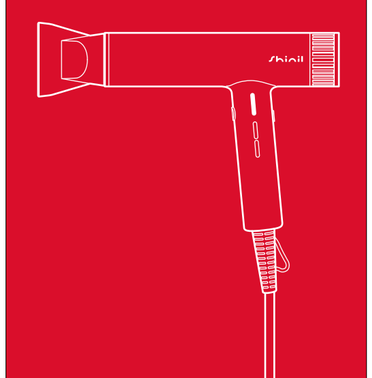

고객 편의성을 증대하고자 설명서 내용이 변경될 수 있으니,
제품과 내용이 상이한 부분이 있을 경우 당사 홈페이지 WWW.SHINIL.CO.KR
고객지원 항목에서 설명서를 다운로드해 참고하시기 바랍니다.